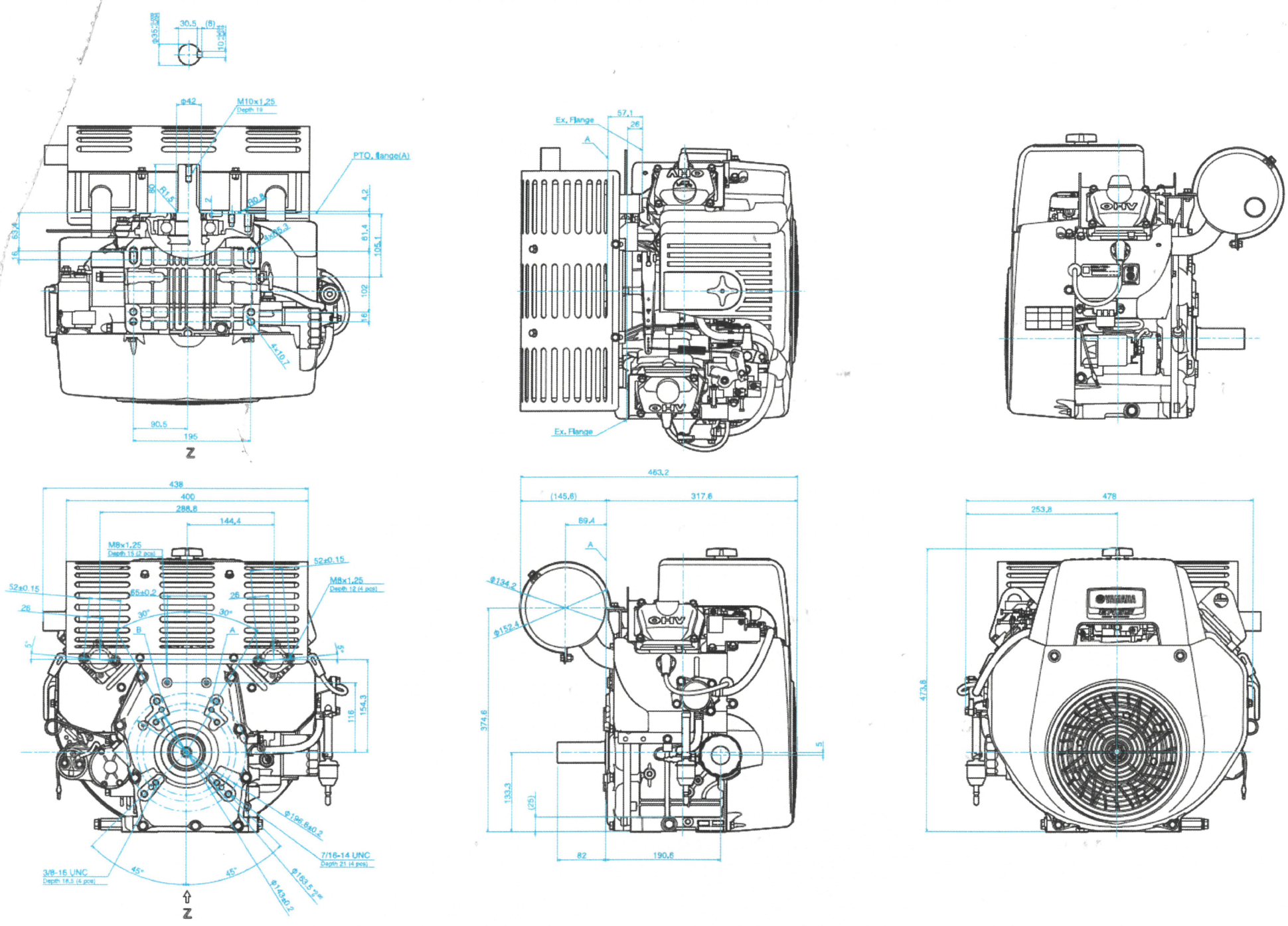EH65 DIMENSIONS